PORTUGAL

PL

ROSSO EVO

INSTRUKCJA MONTAŻU

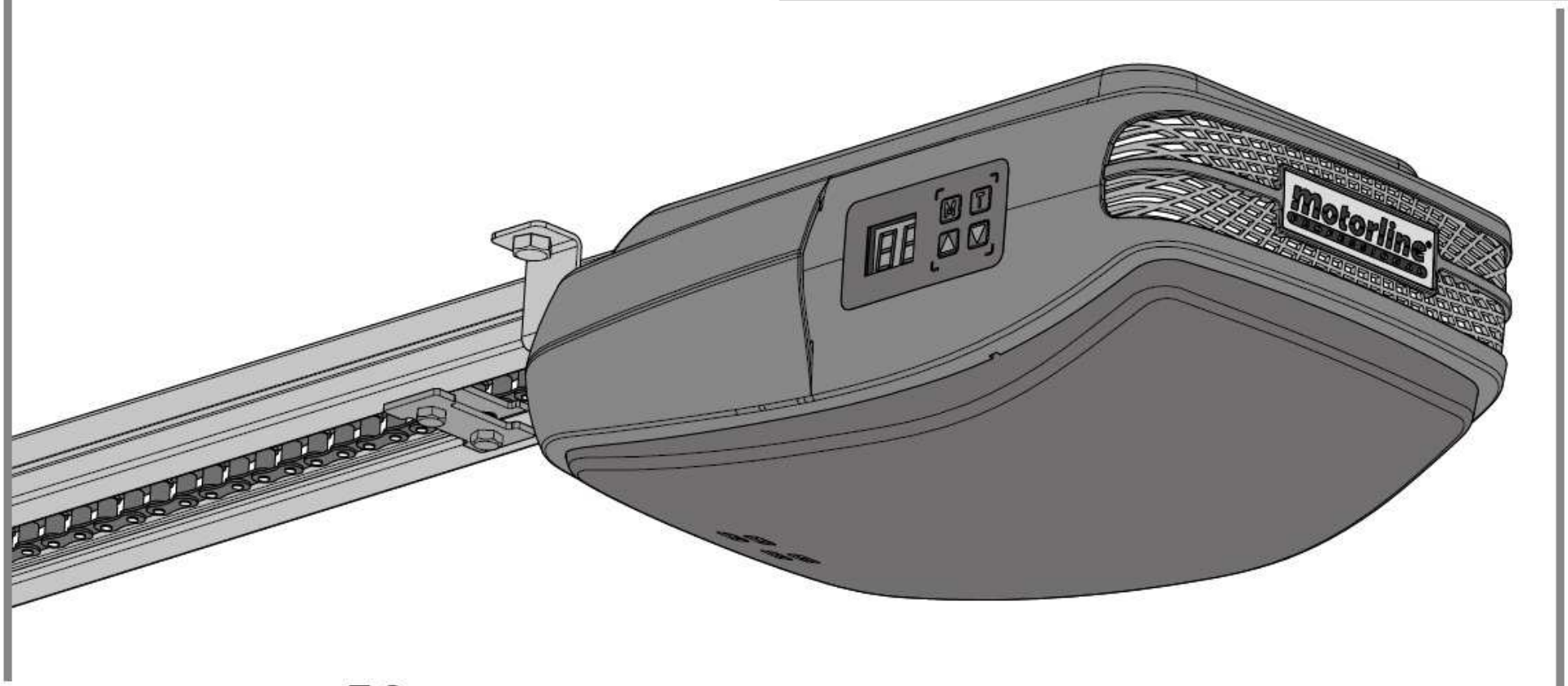

Motorline® PROFESSIONAL

v4.1
REV. 10/2019

00. ZAWARTOŚĆ

SPIS TREŚCI

01. **INSTRUKCJE BEZPIECZEŃSTWA**
OBOWIĄZUJACE NORMY 2B

02. **OPAKOWANIE/ZESTAW**
ZAWARTOSĆ PACZKI 4A

03. **NAPĘD**
PARAMETRY TECHNICZNE 4B
AWARYJNE WYSPRZĘGLENIE 5A
ZDEJMOWANIE POKRYWY 5B
ZAKŁADANIE POKRYWY 5B
ZMIANA OŚWIETLENIA LED 6A
WYMIANA BEZPIECZNIKA 6A
PRZED INSTALACJĄ 6B

04. **INSTALACJA**
MONTAŻ NAPĘDU W SZYNIE 7A
INSTALACJA NAPĘDU 7B
SCHEMAT INSTALACJI 9

05. **PROGRAMOWANIE**
LEGENDA 10A
FUNKCJE MENU 10B
PROGRAMOWANIE NADAJNIKÓW 13B

06. **PO INSTALACJI**
STOPER OTWARCIA 14A
NACIĄGANIE ŁAŃCUCHA 14B
KONSERWACJA 14B

07. **DIAGNOZA**
POŁACZENIE NAPEDU Z AKUMULATOREM 24V 15

08. **ROZWIĄZYWANIE PROBLEMÓW**
KODY BŁĘDÓW NAPĘDU 16
INSTRUKCJE KOŃCOWE UZYTKOWNIKA/INSTALATORA 17

09. **POŁACZENIA CENTRALI**
CENTRALA ROSSO EVO 18

01. INSTRUKCJE BEZPIECZEŃSTWA

OBOWIĄZUJĄCE NORMY

CE	Produkt jest certyfikowany zgodnie ze standardami bezpieczeństwa Wspólnoty Europejskiej (WE).
RoHS	Produkt jest zgodny z dyrektywą Parlamentu Europejskiego i Rady Europy 2011/65/UE z dnia 8 czerwca 2011 r. w sprawie ograniczenia stosowania niektórych niebezpiecznych substancji w sprzęcie elektrycznym i elektronicznym.
	(Dotyczy krajów z systemami recyklingu). To oznaczenie na produkcie lub w instrukcji wskazuje, że nie należy wyrzucać produktu i akcesoriów elektronicznych (np. ładowarek, kabli USB, materiałów elektronicznych, elementów sterujących itp.) razem z innymi odpadami domowymi po zakończeniu okresu użytkowania. Aby uniknąć możliwej szkody dla środowiska lub zdrowia ludzkiego wynikającej z niekontrolowanego wyrzucania odpadów, należy oddzielić te przedmioty od innych rodzajów odpadów i poddać je recyklingowi w sposób odpowiedzialny, aby promować ponowne wykorzystanie zasobów materiałowych. Użytkownicy indywidualni powinni skontaktować się ze sprzedawcą, u którego zakupili produkt lub z Krajową Agencją Środowiska, aby uzyskać szczegółowe informacje na temat tego, gdzie i jak mogą oddać produkt do bezpiecznego dla środowiska recyklingu. Użytkownicy biznesowi powinni skontaktować się ze sprzedawcą i sprawdzić warunki umowy zakupu. Tego produktu i jego akcesoriów elektronicznych nie należy mieszać z innymi odpadami komercyjnymi.
	Oznakowanie to wskazuje, że produkt i akcesoria elektroniczne (np. ładowarka, kabel USB, materiały elektroniczne, elementy sterujące itp.) grożą porażeniem prądem przez bezpośredni lub pośredni kontakt z elektrycznością. Zachowaj ostrożność podczas obchodzenia się z produktem i przestrzegaj wszystkich procedur bezpieczeństwa zawartych w niniejszej instrukcji.

01. INSTRUKCJE BEZPIECZEŃSTWA

OBOWIĄZUJĄCE NORMY

- Dla bezpieczeństwa ważne jest przestrzeganie niniejszych instrukcji.
- Przechowuj instrukcje w bezpiecznym miejsu na wypadek,gdy będą potrzebne.
- **ELECTROCELOS S.A**. nie ponosi odpowiedzialności za niewłaściwe użytkowanie produktu lub użycie niezgodne z przeznaczeniem.
- **ELECTROCELOS S.A.** nie ponosi odpowiedzialności, jeśli standardy bezpieczeństwa nie zostały wzięte pod uwagę podczas instalacji urządzenia lub za jakiekolwiek deformacje, które mogą wystąpić.
- **ELECTROCELOS S.A.** nie ponosi odpowiedzialności za brak bezpieczeństwa i nieprawidłowe działanie produktu, jeżeli jest używany z komponentami, które nie zostały przez niego sprzedane.
- Ten produkt został zaprojektowany i wyprodukowany wyłącznie do użytku wskazanego w niniejszej instrukcji.
- Każde inne użycie, które nie zostało wyraźnie wskazane, może uszkodzić produkt i / lub może spowodować szkody fizyczne i majątkowe oraz unieważnić gwarancję.
- Nie wprowadzaj żadnych zmian w elementach automatyki i / lub ich akcesoriach.
- Piloty należy trzymać z dala od dzieci, aby zapobiec mimowolnemu uruchomieniu automatycznego systemu.
- Klient w żadnym wypadku nie może podejmować prób naprawy lub regulacji napędu. Należy skontaktować się z wykwalifikowanym instalatorem.
- Instalator musi posiadać certyfikowaną wiedzę zawodową na poziomie zespołów mechanicznych w drzwiach i bramach oraz programowania tablicy sterowania. Powinien także być w stanie wykonywać połączenia elektryczne zgodnie ze wszystkimi obowiązującymi przepisami.
- Instalator powinien poinformować klienta, jak obchodzić się z produktem w sytuacji awaryjnej i dostarczyć mu instrukcję.
- To urządzenie może być używane przez dzieci w wieku 8 lat lub starsze oraz osoby, których zdolności fizyczne, sensoryczne lub umysłowe są zmniejszone, lub przez osoby bez doświadczenia lub wiedzy, jeśli otrzymały nadzór lub instrukcje dotyczące bezpiecznego użytkowania urządzenia i rozumieją związane z tym zagrożenia.
  Dzieci nie powinny bawić się urządzeniem. Czyszczenie i konserwacja przez użytkownika nie mogą być wykonywane przez dzieci bez nadzoru.
- Przed instalacją instalator musi sprawdzić, czy zalecana temperatura jest odpowiednia do lokalizacji instalacji.
- Przed instalacją instalator musi sprawdzić, czy napęd jest w dobrym stanie mechanicznym, prawidłowo wyważony i odpowiednio się otwiera i zamyka.

01. INSTRUKCJE BEZPIECZEŃSTWA

OBOWIĄZUJĄCE NORMY

- Jeśli napęd ma zostać zainstalowany na wysokości powyżej 2,5 m nad poziom gruntu, należy przestrzegać minimalnych wymagań bezpieczeństwa i ochrony zdrowia w zakresie użytkowania sprzętu roboczego pracowników w pracy określonych w dyrektywie Parlamentu Europejskiego i Rady 2009/104/EC z 16.09.2009 r.
- Po instalacji upewnij się, że mechanizm jest odpowiednio wyregulowany oraz że system ochrony i ręczne odblokowanie działają poprawnie.
- Aby zabezpieczyć kable elektryczne przed naprężeniami mechanicznymi, należy użyć osłon do przewodów elektrycznych, zwłaszcza na kablu zasilającym.
- Podczas programowania jednostki sterującej należy zwrócić szczególną uwagę na dotykanie tylko miejsca przeznaczonego do tego celu. Nieprzestrzeganie tego może spowodować porażenie prądem.

02. OPAKOWANIE/ZESTAW

ZAWARTOŚĆ PACZKI

Wewnątrz opakowania znajdują sie następujące elementy:

01 • 01 napęd Rosso evo
02 • 01 ramię mocujące
03 • 01 ramię mocujące
04 • 02 piloty
05 • 01 kątownik montażowy
06 • 01 linka wysprzęglająca
07 • 03 uchwyty mocujące napęd
08 • 01 uchwyt mocujący szynę jezdną
09 • 01 uchwyt mocujący szynę jezdną
10 • 01 uchwyt mocujący ramię do bramy
11 • 01 uchwyt mocujący ramię do bramy
12 • 01 ogranicznik
• 01 zestaw akcesoriów montażowych
• 01 uchwyt pilota

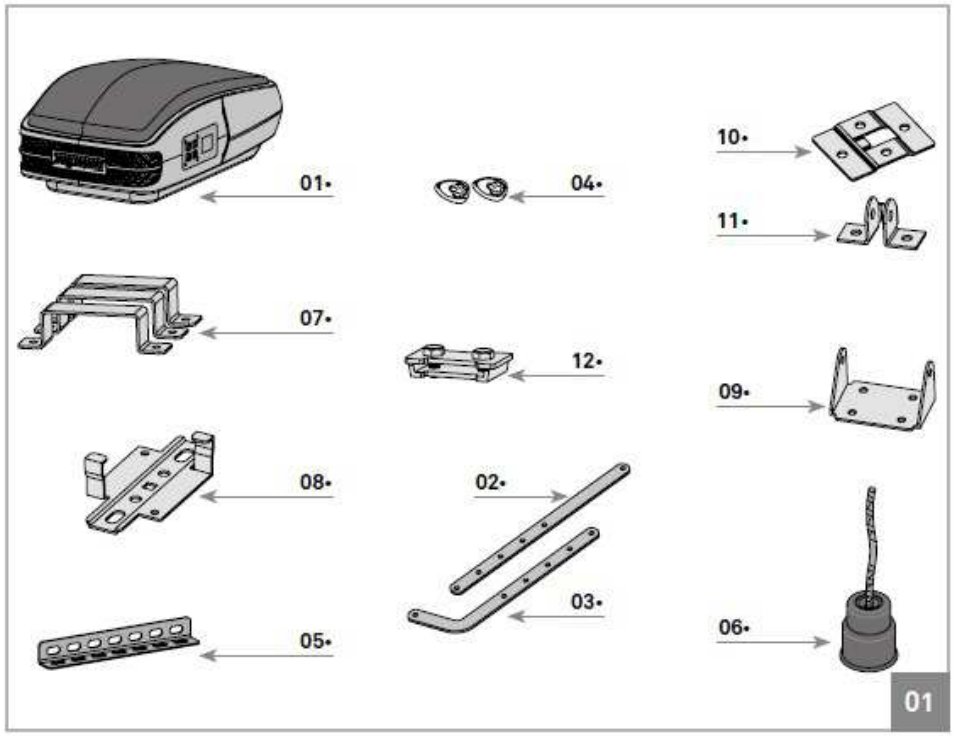

03. NAPĘD

PARAMETRY TECHNICZNE

Specyfikacja napędu ROSSO EVO jest następująca:

	ROSSO EVO 60	ROSSO EVO 100	ROSSO EVO 120
• Zasilanie	AC 230V 50/60Hz	AC 230V 50/60Hz	AC 230V 50/60Hz
• Moc silnika	DC24V - 100W	DC24V - 120W	DC24V - 160W
• Prędkość	140mm /sek	140mm /sek	140mm /sek
• Poziom hałasu	≤56dB	≤56dB	≤56dB
• Siła	600N	1000N	1200N
• Temperatura pracy	-25°C do 70°C	-25°C do 70°C	-25°C do 70°C
• Ochrona termiczna	120°C	120°C	120°C
• Współczynnik ochrony	IP20	IP20	IP20
• Częstotliwość robocza	70%	70%	70%
• Oświetlenie zewnętrzne	3 minuty	3 minuty	3 minuty
• Max. rozmiar bramy	10m²	15m²	18m²
• Pamięć	30 nadajników	30 nadajników	30 nadajników
• Typ kodowania	Kod zmienny	Kod zmienny	Kod zmienny
• Częstotliwość radiowa	433,92Hz	433,92Hz	433,92Hz

Wymiary napędu ROSSO EVO są nastepujące:

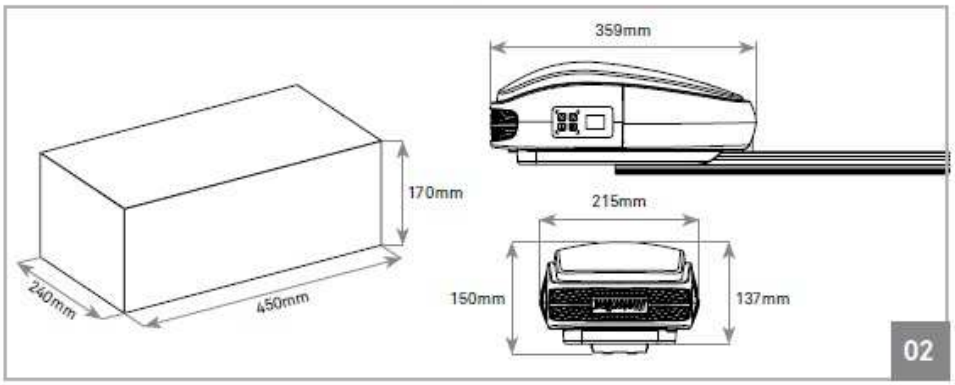

AWARYJNE WYSPRZĘGLENIE

System odblokowania ROSSO EVO jest bardzo prosty i praktyczny w użyciu. Aby to zrobić, pociągnij dźwignię w dół (rysunek 03).
Aby zablokować, po prostu pociągnij dźwignię do pierwotnej pozycji.

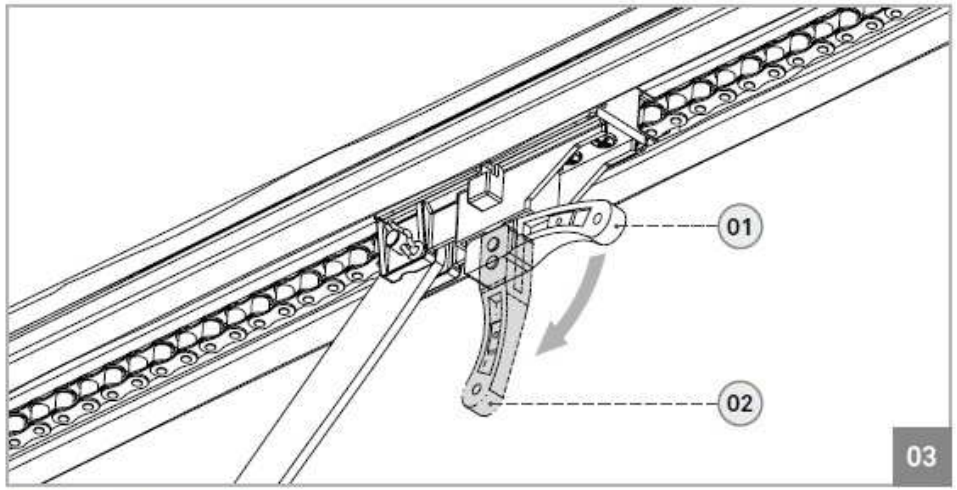

Pozycja 01 • Silnik zablokowany
Pozycja 02 • Silnik odblokowany

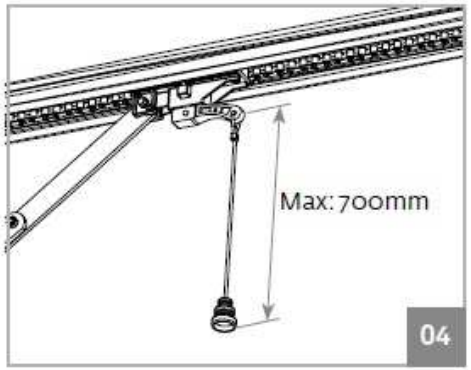

← Wraz z napędem dostarczane są również sznurki do zastosowania na dźwigni odblokowującej, co czyni proces jeszcze bardziej praktycznym i komfortowym.

ZDEJMOWANIE POKRYWY

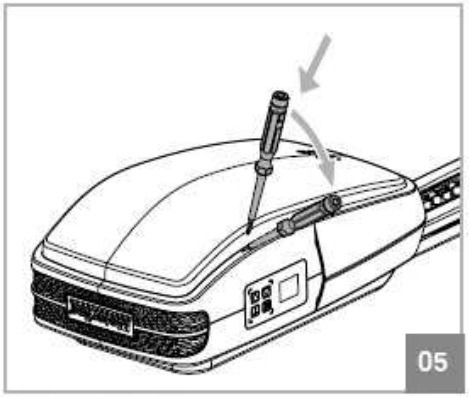

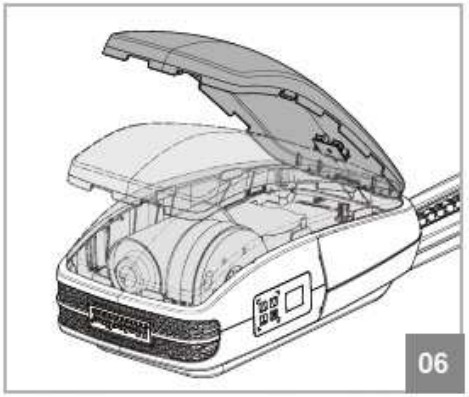

Aby zdjąć pokrywę, po prostu włóż mały śrubokręt w otwory boczne i stwórz efekt dźwigni, aby zwolnić wcięcia pomiędzy górną pokrywą a korpusem. Następnie wystarczy zdjąć pokrywę, unosząc ją.

ZAKŁADANIE POKRYWY

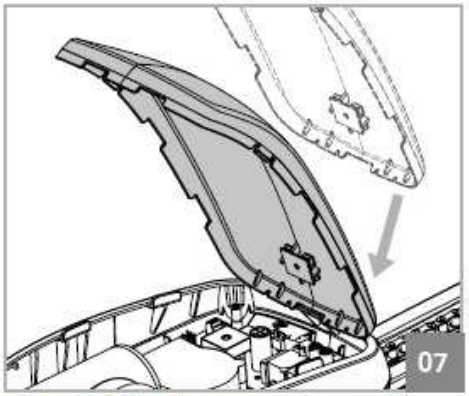

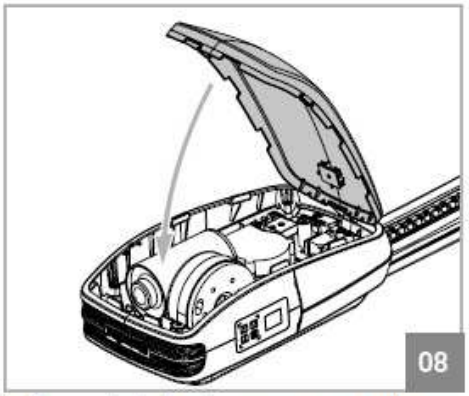

Aby założyć pokrywę, najpierw należy założyć ją z tyłu, jak pokazano na rysunku 07. Następnie po prostu obróć pokrywę i dopasuj przedni docisk. Okucia automatycznie zabezpieczą pokrywę.

03. NAPĘD

ZMIANA OŚWIETLENIA LED

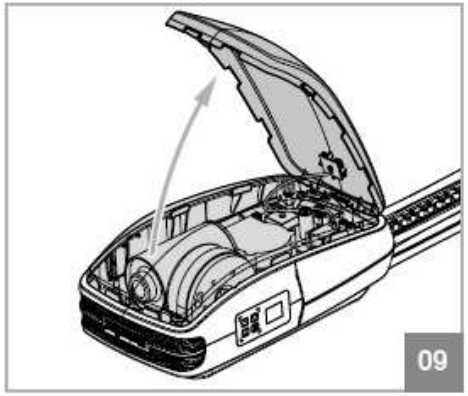

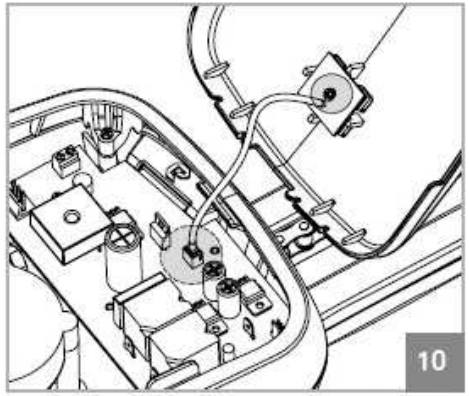

Aby wymienić oświetlenie LED, należy otworzyć górną pokrywę i odłączyć przewód od centrali sterującej. Odkręć śrubę mocującą płytkę diodową do górnej pokrywy i wyjmij ją. Teraz po prostu włóż nową płytkę LED, przykręć ją, przymocuj przewód w centrali sterującej i zamknij pokrywę na silniku.

WYMIANA BEZPIECZNIKA

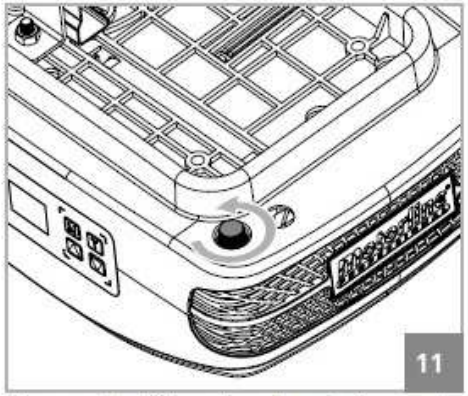

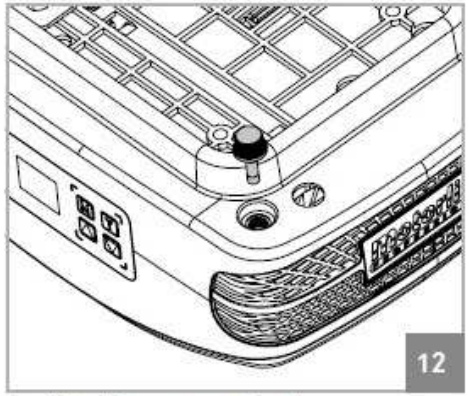

Aby wymienić bezpiecznik, najpierw poluzuj go jak widoczny na obrazku 11. Następnie pociągnij, aby go wyjąć (zdjęcie 12). Powtórz te same czynności w odwrotnej kolejności, aby wprowadzić nowy bezpiecznik.
Napęd używa bezpiecznika 250 V 2,5A.

04. INSTALACJA

INFORMACJE PRZED INSTALACJĄ

Aby zapewnić poprawne działanie ROSSO EVO, przed instalacją należy wziąć pod uwagę następujące parametry:

- Przeczytaj wszystkie kroki tej instrukcji co najmniej raz, aby zapoznać się z procesem instalacji i konfiguracji.
- Upewnij się, że struktura bramy jest solidna i odpowiednia do zautomatyzowania.
- Sprawdzić, czy brama segmentowa nie ma żadnych wad technicznych, które mogą zagrozić trwałości napędu.
- Upewnij się, że brama jest dobrze wyważona. Aby to zrobić, podnieś ją ręcznie do wysokości 800 mm, 1600 mm i 2000 mm od podłoża. Sprawdź, czy brama pozostaje zawieszona w tych położeniach czy opada. Jeżeli brama zaczynają iść w górę lub w dół, oznacza to, że sprężyny nie są właściwie naciągnięte.
- Sprawdź otoczenie. Dokładnie oceń wszelkie zagrożenia, które mogą spowodować uszkodzenie bramy.
- Upewnij się, że naped zostanie podłączony do sieci 230 V, odpowiednio zabezpieczonej przewodem uziemiającym.
- Upewnij się, że istnieje odpowiednia ochrona przed zwarciami / skokami napięcia i uziemiona w skrzynce elektrycznej.
- Zachowaj ostrożność podczas bezpośredniego manipulowania centralą sterująca. Nieprawidłowa obsługa może uszkodzić niektóre elementy elektryczne.
- Upewnij się, że masz wszystkie niezbędne materiały przygotowane do instalacji.
- Ocenić urządzenia bezpieczeństwa, które mają zostać zainstalowane. Zapobiegnie to nieprzewidzianym wypadkom.

Bardzo ważne jest przestrzeganie tych środków ostrożności!
Tylko w ten sposób można uzyskać prawidłowe funkcjonowanie i trwałość napędu.

MOCOWANIE NAPĘDU W SZYNIE JEZDNEJ

Dzięki standardowym szynom można zautomatyzować bramę o maksymalnej wysokości 2500 mm.

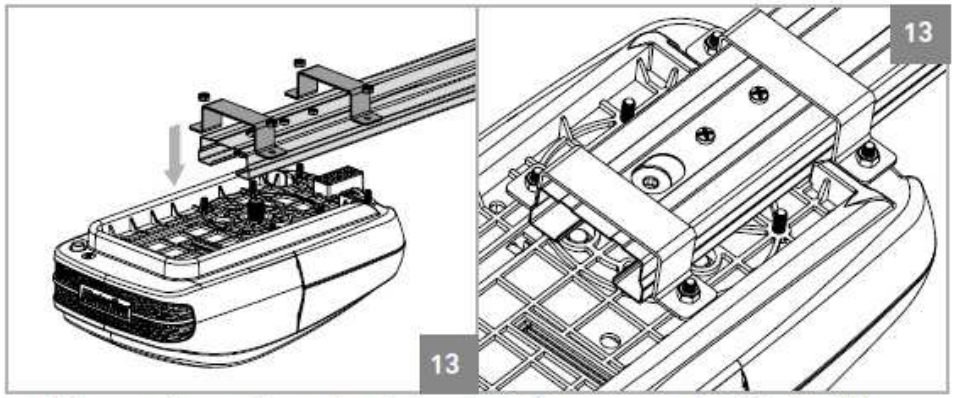

01 • Mocowanie szyny i napędu należy wykonać za pomocą uchwytów (07) jak pokazano powyżej. Przykręć 4 śruby, pozostawiając dwie w środku wolne.

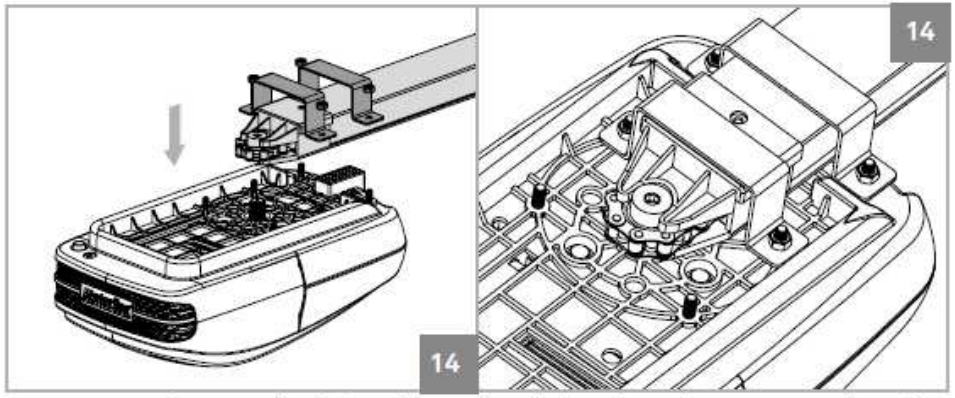

02 • Mocowanie szyny aluminiowej i napędu należy wykonać za pomocą uchwytów i nakrętek M6, jak pokazano powyżej. Dokręć 4 śruby, pozostawiając dwie z przodu wolne.

INSTALACJA NAPĘDU

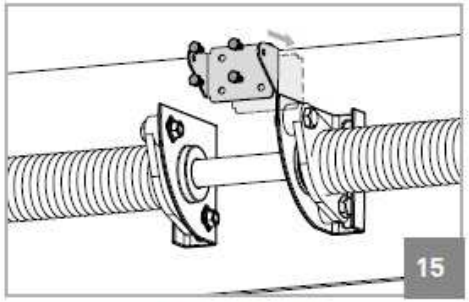

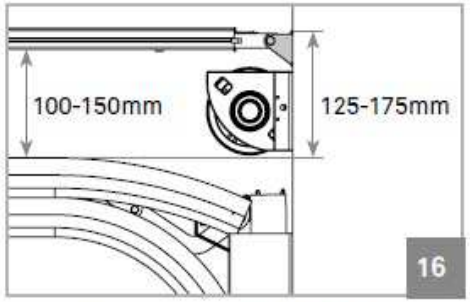

01 • Przymocuj uchwyt nośny szyny do nadproża, jak widać na obrazku 15. Jak widać na obrazie 16, odległość między prowadnicą poziomą bramy a górną częścią uchwytu nośnego powinna mieć między 125-175 mm.

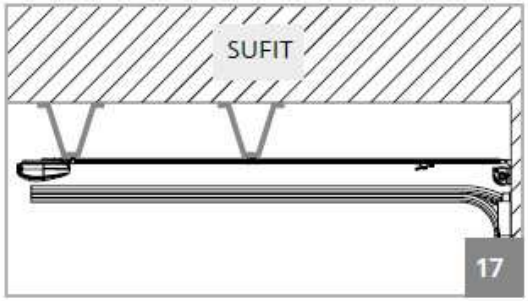

← Uwaga • Jeśli nie możesz przymocować szyny do sufitu, aby nie respektować powyższych środków, należy stworzyć solidną konstrukcję, która umożliwi poprawne ustawienie napędu. Ta struktura może być przymocowana do sufitu jak widoczna na obrazie 17.

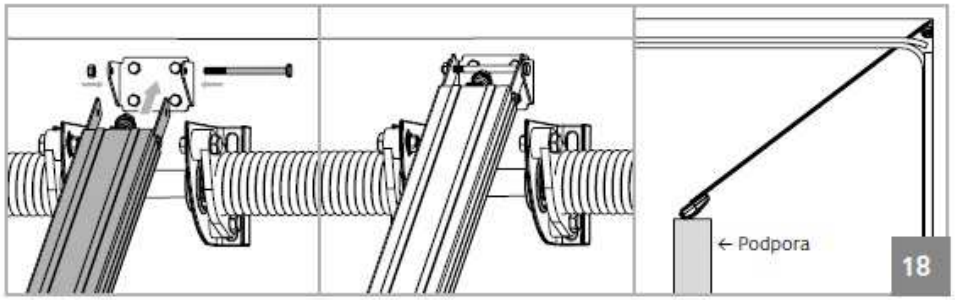

02 • Zamocuj szynę w przymocowanym już uchwycie mocującym. Aby ułatwić to zadanie, można to zrobić za pomocą pochylonej szyny (napęd na podłodze / podporze), co ułatwia instalację.

INSTALACJA NAPĘDU

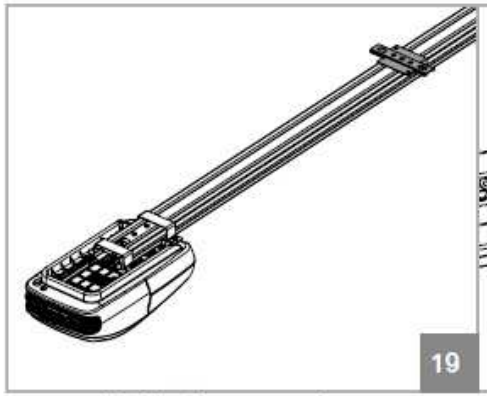

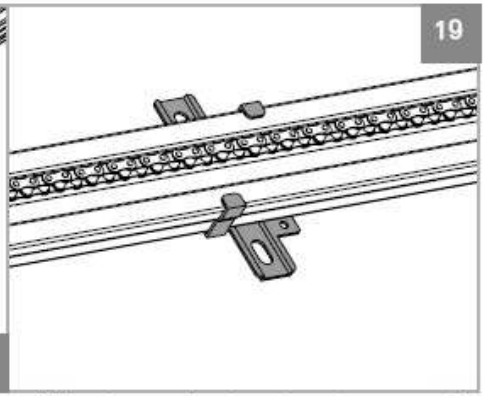

03 • Umieścić uchwyt mocujący szynę w przybliżeniu w połowie stalowej szyny, tak jak widać to na powyższych zdjęciach.

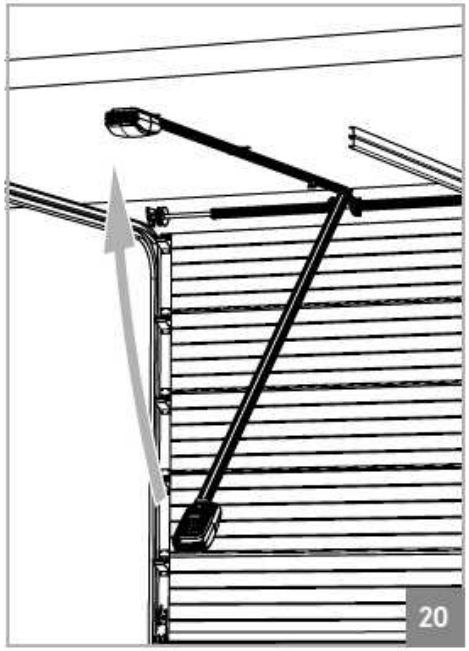

04 • Podnieś silnik, aż szyna zostanie wypoziomowana.
Jeśli to konieczne, powinieneś utworzyć strukturę nośną na twardej powierzchni, jak pokazano na poprzedniej stronie, aby szyna była wyrównana do góry (rysunek 17).
Zaznacz otwory w suficie i / lub strukturze i wykonaj niezbędne otwory.

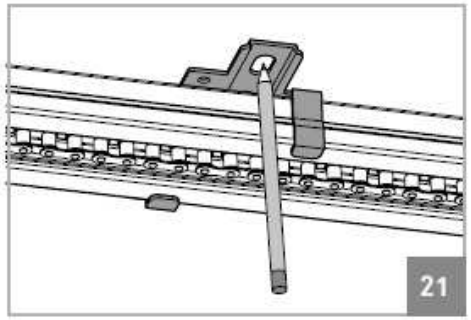

INSTALACJA NAPĘDU

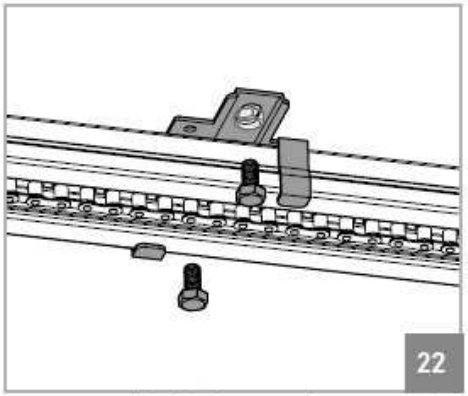

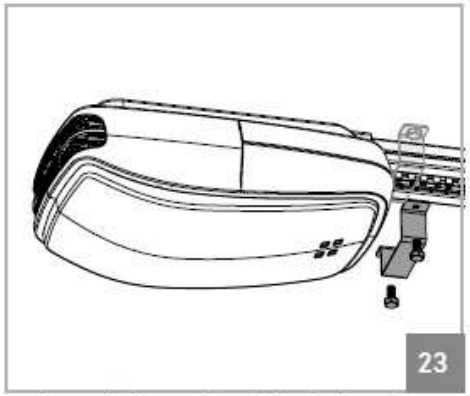

05 • Po podniesieniu szyny i oznaczeniu otworów, należy przykręcić ją śrubami. Następnie należy użyć uchwytu, aby wzmocnić mocowanie, tym razem w pobliżu silnika (rys. 23).

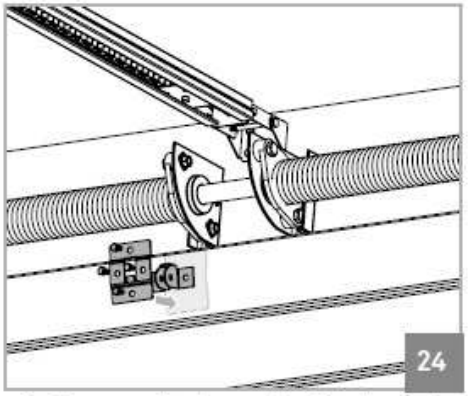

06 • Przymocuj uchwyty do górnej części panelu bramy. Ramię musi być wyśrodkowane poziomo z panelem tak, aby pozostały wyrównane z szyną. Powinien również zostać ustalony jak najwyżej (rysunek 24).

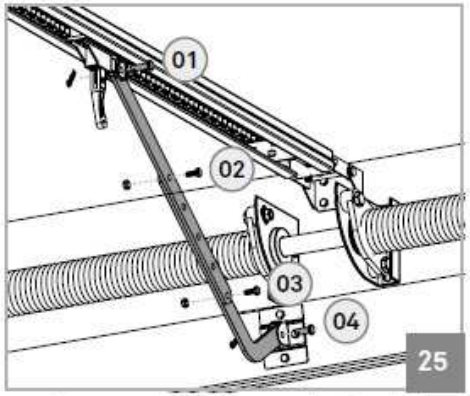

07 • Teraz przymocuj dwa ramienia między wózkiem a górną płytą panelu.
Za pomocą śrub i nakrętek M8 dokręć 2 ramienia razem (02 i 03) i 2 trzpienie, aby zamocować je na wózku i bramie (01 i 04).

04. INSTALACJA

SCHEMAT INSTALACJI

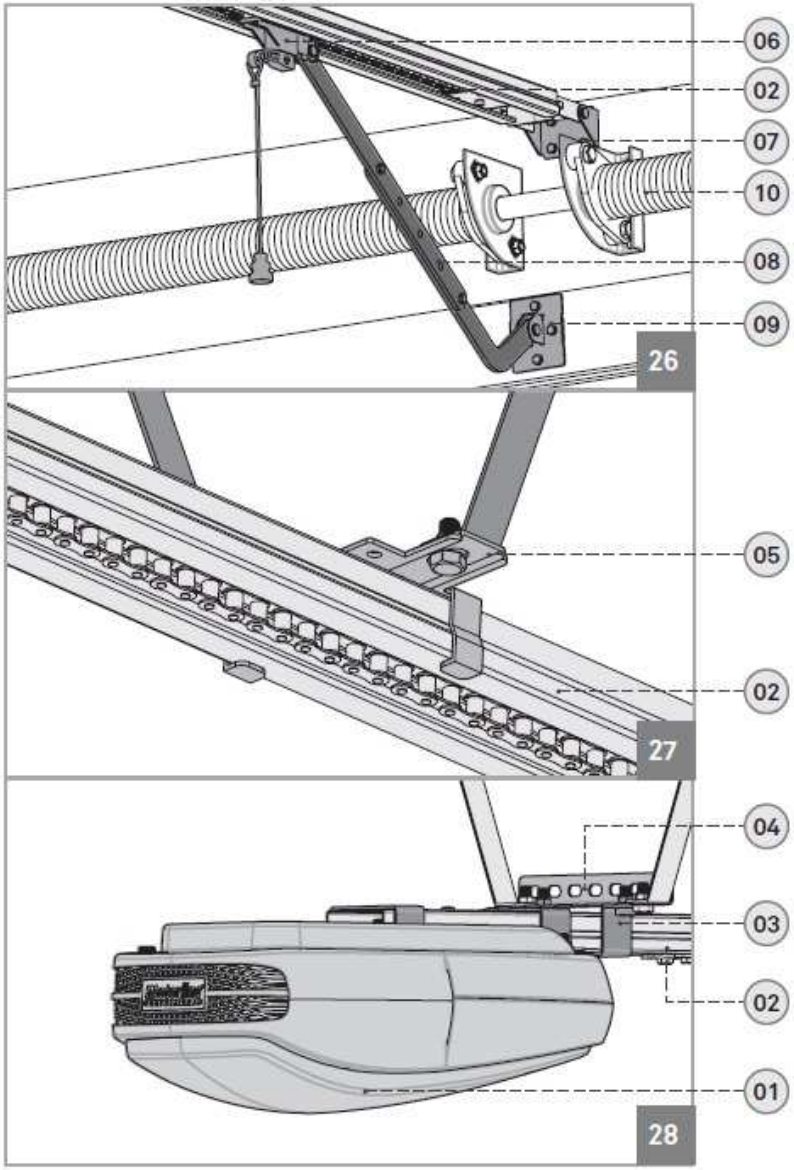

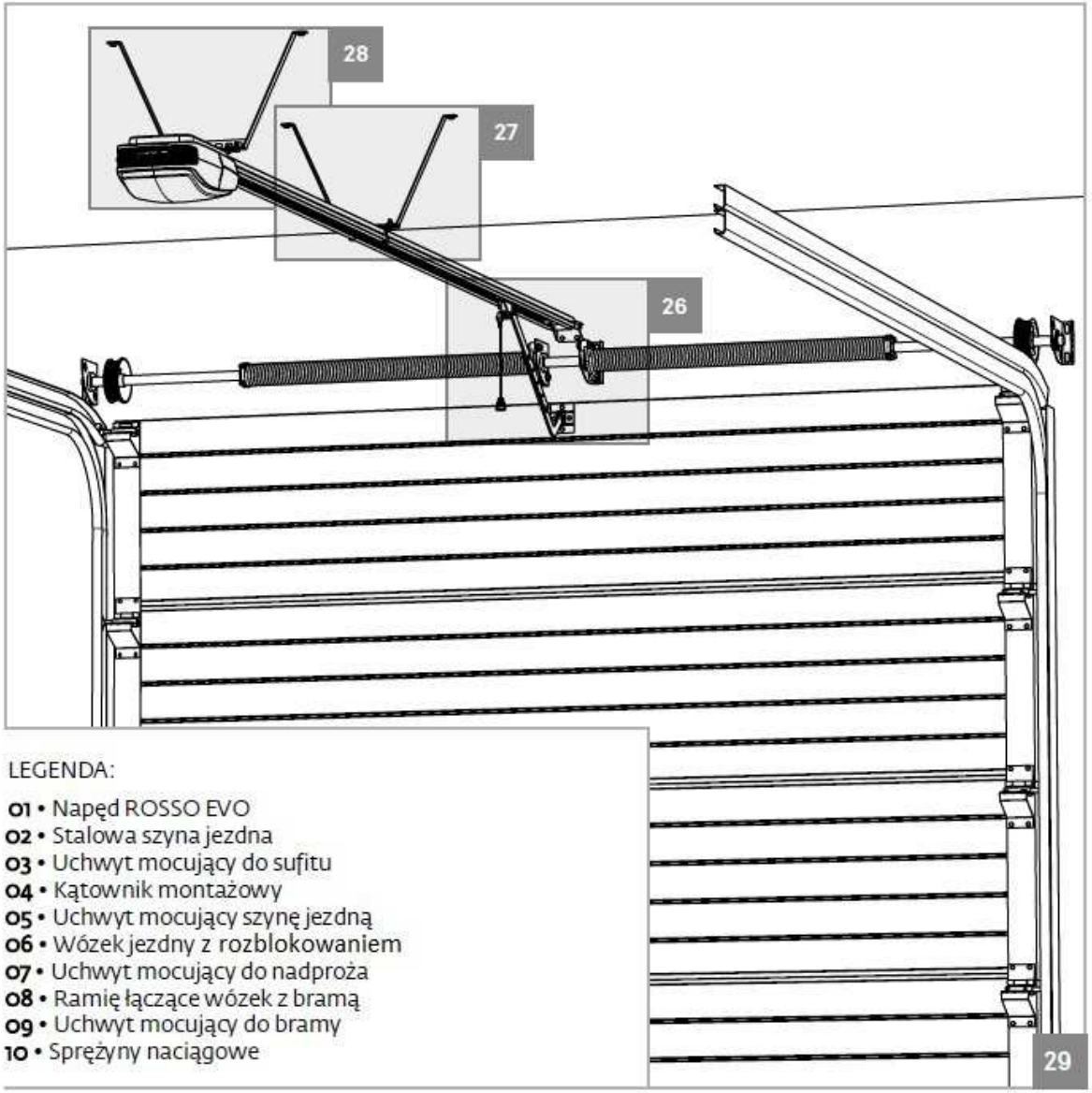

LEGENDA:

01 • Napęd ROSSO EVO
02 • Stalowa szyna jezdna
03 • Uchwyt mocujący do sufitu
04 • Kątownik montażowy
05 • Uchwyt mocujący szynę jezdną
06 • Wózek jezdny z rozblokowaniem
07 • Uchwyt mocujący do nadproża
08 • Ramię łączące wózek z bramą
09 • Uchwyt mocujący do bramy
10 • Sprężyny naciągowe

05. PROGRAMOWANIE

LEGENDA

Legenda:
- -- • Wyświetlacz
- **M** • Menu główne
- **T** • Programowanie nadajników
- ▲ • Up
- ▼ • Down

Po włączeniu zasilania wyświetlacz LCD wyświetla odliczanie od 99 do 11, a lampa zastępcza pozostaje włączona przez 2 sekundy. Gdy silnik znajduje się w trybie gotowości, na wyświetlaczu pojawia się komunikat. --.

Kiedy napęd się otwiera, wyświetlacz zawsze pokazuje komunikat OP.
Kiedy napęd się zamyka, wyświetlacz zawsze pokazuje komunikat CL.

Uwaga: Jeśli podłączysz lampę sygnalizacyjną, będzie migać podczas dowolnego cyklu ruchu bramy.

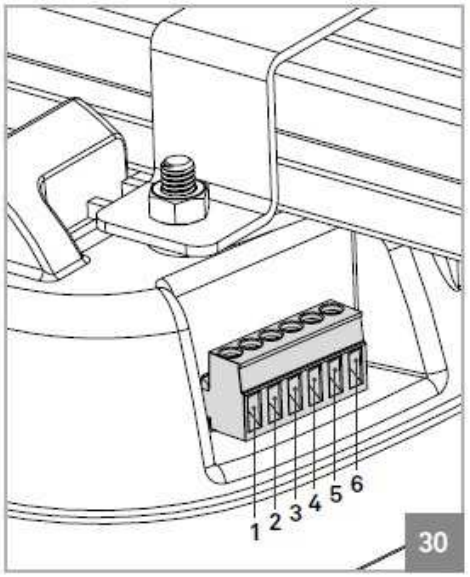

Wtyki:
1 • Przejście dla pieszych (NC)
2 • PB (NO)
3 • PE (NC)
4 • GND (COM)
5 • +24V
6 • Lampa (max. 24V 5W)

05. PROGRAMOWANIE

FUNKCJE MENU

Centrala sterująca posiada menu główne, które umożliwia dostęp do wszystkich ustawień napędu.

P0	Lampa i światło zewnętrzne	P5	Aktywna/nieaktywna funkcja kondominium
P1	Programowanie otwierania i zamykania	P6	Ostrzeżenia konserwacyjne
P2	Programowanie poziomu siły napędu	P7	Programowanie nadajnika z zaprogramowanego nadajnika
P3	Aktywne/nieaktywne fotokomórki	P8	Licznik cykli
P4	Programowanie samozamykania	P9	Aktywne/nieaktywne drzwi serwisowe

⚠ Uruchom wszystkie programy z trybu gotowości (- -)!
Cała instrukcja konfiguracji menu w tym podręczniku została wykonana jako punkt początkowy w trybie gotowości (- -).

Rozpocznij programowanie menu P1 przy zamkniętej bramie, ponieważ pierwszy manewr będzie otwieraniem.

P0 • Programowanie funkcji "Zamknij za mną"

01 • Naciśnij przycisk **M** i przytrzymaj przez 4 sekundy, aby wejść do menu programowania.
02 • Na wyświetlaczu pojawi się P1. Naciśnij przycisk ▼, aby uzyskać dostęp do P0
03 • Naciśnij **M**, aby przejść do podmenu.
04 • Na wyświetlaczu pojawi się aktualnie ustawiona wartość. Teraz możesz wybrać inną opcję uzywając przycisków ▲ lub ▼, aby wybrać pożądaną wartość dla funkcji " Zamknij za mną".
UWAGA: każda wartość odpowiada ilości sekund, przez które napęd czeka, aby zamknąć. **Przykład: 02** odpowiada **2** sekundom.
05 • Naciśnij przycisk **M** przez 2 sekundy, aby zapisać żądaną opcję.
Funkcjonalność: Funkcja " Zamknij za mną" zamyka bramę automatycznie, jak tylko fotokomórki wykryją przejście pieszego lub przejazd pojazdu. Czas między przejazdem samochodów / osób przez fotokomórki a początkiem zamykania bramy można ustawić od 0 do 10 sekund.

⚠ Ta funkcja działa tylko w przypadku. gdy funkcje **P3** i **P4** są **włączone.**

FUNKCJE MENU

P1 • Programowanie otwierania i zamykania

01 • Naciśnij przycisk **M** przez 4 sekundy, aby wejść do menu programowania.
02 • Na wyświetlaczu pojawi się P1 i naciśnij klawisz **M** przez 2 sekundy, aby wejść do podmenu.
03 • Na wyświetlaczu pojawi się **OP** i możesz teraz ustawić ruch otwierania za pomocą klawiszy ▲ lub ▼ w celu regulacji.
04 • Naciśnij klawisz **M** i przytrzymaj przez 2 sekundy, aby potwierdzić otwartą pozycję.
05 • Wyświetlacz pokaże **CL** i możesz teraz skonfigurować ruch zamykania za pomocą tych samych klawiszy ▲ lub ▼.
06 • Naciśnij przycisk **M** i przytrzymaj przez 2 sekundy, aby potwierdzić pozycję zamkniętą. Centrala sterująca zapisuje konfigurację i wychodzi z trybu programowania. Diody LED zapalają się na 2 sekundy, a brama zaczyna się otwierać i zamykać automatycznie do zaprogramowanych granic pokazując komunikat OP podczas otwierania i CL podczas zamykania. Po zakończeniu zamykania centrala sterująca przejdzie w tryb gotowości (- -).

Jeśli napęd pozostanie dłużej niż 20 sekund bez naciskania żadnego klawisza, centrala sterująca wyjdzie z każdego programowania i automatycznie przejdzie w tryb gotowości (- -) bez zapisywania akcji.

P2 • Programowanie poziomu siły napędu

01 • Naciśnij przycisk **M** przez 4 sekundy, aby wejść do menu programowania.
02 • Na wyświetlaczu pojawi się P1 i naciśnij kilkakrotnie przyciski ▲ i ▼, aż wyświetli się P2.
03 • Naciśnij klawisz **M** jeden raz, aby uzyskać dostęp do tego podmenu.
04 • Na wyświetlaczu pojawi się wartość pomiędzy F1 i F9, która identyfikuje poziom mocy po skonfigurowaniu silnika. Użyj klawiszy ▲ lub ▼, aby wybrać żądaną opcję, F1 minimalna siła, a F9 maksymalna.
05 • Naciśnij jeden raz klawisz M, aby zapisać tę opcję.
06 • Centrala sterująca przechodzi w tryb czuwania (- -) i konfiguracja jest zakończona.

Uwaga • Centrala sterująca jest dostarczana z poziomem siły F4 skonfigurowanym fabrycznie.

FUNKCJE MENU

P3 • Aktywne/nieaktywne fotokomórki

01 • Naciśnij przycisk **M** i przytrzymaj przez 4 sekundy, aby wejść do menu programowania.
02 • Na wyświetlaczu pojawi się P1 i naciśnij kilkakrotnie przyciski ▲ i ▼, aż wyświetli się P3.
03 • Naciśnij klawisz **M** jeden raz, aby uzyskać dostęp do tego podmenu.
04 • Na wyświetlaczu pojawi się wartość H0 lub H1, która identyfikuje opcję, w której centrala jest skonfigurowana. Użyj klawiszy ▲ lub ▼, aby wybrać żądaną opcję.
H0 wyłącza użycie fotokomórek i H1 aktywuje je.
05 • Naciśnij jeden raz klawisz **M**, aby zapisać tę opcję.
06 • Centrala sterująca przechodzi w tryb czuwania (- -) i konfiguracja jest zakończona.

Funkcjonalność • Gdy użycie fotokomórek jest aktywne, a niektóre przeszkody krzyżują je, gdy brama się zamyka, brama będzie odwracać kierunek ruchu zaczynając sie otwierać.
Uwaga • Korzystanie z fotokomórek jest wyłączone fabrycznie (H0).

Uruchom wszystkie programy z trybu gotowości (- -)!
Jeśli pozostanie ono dłużej niż 20 sekund bez naciskania żadnego klawisza, centrala wyjdzie z tego stanu i automatycznie przejdzie w tryb czuwania bez zapisywania akcji.

P4 • Programowanie automatycznego zamykania

01 • Naciśnij przycisk **M** i przytrzymaj przez 4 sekundy, aby wejść do menu programowania.
02 • Na wyświetlaczu pojawi się P1 i naciśnij kilkakrotnie przyciski ▲ i ▼, aż wyświetli się P4.
03 • Naciśnij klawisz **M** jeden raz, aby uzyskać dostęp do tego podmenu.
04 • Na wyświetlaczu pojawi się wartość z zakresu od 00 do 90, która określa czas w sekundach, w którym silnik jest wstrzymany, ponieważ jego otwarcie kończy się, aż do rozpoczęcia automatycznego zamykania. Użyj przycisków ▲ lub ▼, aby wybrać żądaną opcję.
05 • Naciśnij jeden raz klawisz **M**, aby zapisać tę opcję.
06 • Centrala sterująca przechodzi w tryb czuwania (- -) i konfiguracja jest zakończona.

Uwaga • Opcja 00 wyłącza automatyczne zamykanie, więc brama zostanie zamknięta tylko wtedy, gdy otrzyma polecenie ze skonfigurowanego urządzenia.
Każda inna opcja ustawia czas automatycznego zamykania, czyli minimum 10 sekund (opcja 10) i maksymalnie 90 sekund (opcja 90).

FUNKCJE MENU

P5 • Aktywna/nieaktywna funkcja kondominium

01 • Naciśnij przycisk **M** i przytrzymaj przez 4 sekundy, aby wejść do menu programowania.
02 • Na wyświetlaczu pojawi się P1, a następnie naciskaj przyciski ▲ i ▼, aż pojawi się P5.
03 • Naciśnij klawisz **M** jeden raz, aby uzyskać dostęp do tego podmenu.
04 • Na wyświetlaczu pojawi się wartość H0 lub H1, która identyfikuje opcję, w której centrala jest skonfigurowana. Użyj przycisków ▲ lub ▼, aby wybrać żądaną opcję.
05 • Naciśnij jeden raz klawisz **M**, aby zapisać tę opcję.
06 • Centrala sterująca przechodzi w tryb czuwania (- -) i konfiguracja jest zakończona.

Funkcjonalność • Ta funkcja powoduje, że centrala ignoruje wszystkie polecenia na kurs otwarcia wysyłane przez skonfigurowane urządzenia.
• Jeśli naciśniesz nadajnik podczas otwierania, zostanie odrzucony i brama będzie nadal otwierana
• Jeśli naciśniesz przy całkowicie otwartych drzwiach, zacznie się zamykać.
• Jeśli naciśniesz podczas zamykania, brama zmieni kierunek i zacznie się otwierać.
Po wyłączeniu możesz kontrolować otwarcie lub zamknięcie bramy, kiedy tylko chcesz, a ich zachowanie jest otwarte - zatrzymaj - zamknij - zatrzymaj - otwórz (...) za każdym razem, gdy naciskasz nadajnik.

> ⚠ Uwaga • Funkcje P4 i P5, po aktywacji, uniemożliwiają pozostawienie otwartej bramy. W ten sposób brama zawsze otworzy się całkowicie, rozpoczynając zamykanie po czasie pauzy zdefiniowanym w P4.

P6 • Programowanie ostrzeżeń o konserwacji

01 • Naciśnij przycisk **M** przez 4 sekundy, aby wejść do menu programowania.
02 • Na wyświetlaczu pojawi się P1 i naciśnij kilkakrotnie przyciski ▲ i ▼, aż wyświetli się P6.
03 • Naciśnij klawisz **M** jeden raz, aby uzyskać dostęp do tego podmenu.
04 • Wyświetlacz pokaże wartość od 00 do 45, która identyfikuje tysiące manewrów, do których silnik wyemituje światło ostrzegawcze.
Użyj klawiszy ▲ lub ▼, aby ustawić żądaną opcję.
05 • Naciśnij jeden raz klawisz **M**, aby zapisać tę opcję.
06 • Centrala sterująca przechodzi w tryb czuwania (- -) i konfiguracja jest zakończona.

Funkcjonalność • Ta uwaga służy do planowania zmian w automatyce, bramie lub sprężynach po wykonaniu pewnej liczby pełnych manewrów. Gdy napęd zakończy liczbę manewrów zdefiniowanych w tym menu, diody LED będą migać przez 2 minuty po każdym manewrze, aby wyemitować ostrzeżenie o konserwacji.

FUNKCJE MENU

UWAGA • Opcja 00 wyłącza ostrzeżenie o konserwacji. Każda inna opcja definiuje tysiące operacji, najniższa wartość to 5000 operacji (opcja 05), a maksymalna to 45 000 operacji (opcja 45).
Ilekroć chcesz zmienić konfigurację tej opcji, musisz wykonać dwie konfiguracje. Najpierw ustaw opcję na 00, aby wykonać RESET do manewrów zliczania. Następnie utwórz nową, ustawiając nową pożądaną opcję. Centrala, od tego momentu, zaczyna liczyć manewry, aby wyemitować ostrzeżenie o konserwacji.

P7 • Programowanie nadajnika z już zaprogramowanego

01 • Naciśnij przycisk **M** przez 4 sekundy, aby wejść do menu programowania.
02 • Na wyświetlaczu pojawi się P1 i naciśnij kilkakrotnie przyciski ▲ i ▼, aż wyświetli się P7.
03 • Naciśnij klawisz **M** jeden raz, aby uzyskać dostęp do tego podmenu.
04 • Na wyświetlaczu pojawi się wartość L0 lub L1, która identyfikuje opcję, w której centrala jest skonfigurowana. Użyj klawiszy ▲ lub ▼, aby ustawić żądaną opcję.
05 • Naciśnij jeden raz klawisz **M**, aby zapisać tę opcję.
06 • Centrala sterująca przechodzi w tryb czuwania (- -) i konfiguracja jest zakończona.

Funkcjonalność • To menu umożliwia włączanie lub wyłączanie możliwości programowania nowego nadajnika za pośrednictwem już skonfigurowanego (patrz strona 11.A).
L0 oznacza, że ta funkcja jest wyłączona, a L1 oznacza, że jest włączona.

P8 • Licznik cykli

01 • Naciśnij przycisk **M** przez 4 sekundy, aby wejść do menu programowania.
02 • Na wyświetlaczu pojawi się P1 i naciśnij kilkakrotnie przyciski ▲ i ▼, aż wyświetli się P8.
03 • Naciśnij klawisz **M** jeden raz, aby uzyskać dostęp do tego podmenu.
04 • Na wyświetlaczu pojawią się trzy cyfry, każda na 2 sekundy, rozdzielona odstępami co 1 sekundę.
Po tym centrala sterująca automatycznie przejdzie w tryb gotowości (- -).

Funkcjonalność • Ta funkcja służy tylko do pokazania wszystkich wykonanych manewrów wykonywanych przez napęd.
Przykład: Jeśli wchodząc do podmenu P8, wyświetlacz pokaże najpierw nr 15, następnie nr 65, a na koniec numer 22, oznacza, że wykonano już 156522 pełnych manewrów.
RESET poprzez menu P6: Aby wznowić liczenie manewrów, przejdź do podmenu P6, i gdy na wyświetlaczu pojawi się którakolwiek z opcji w tym podmenu, naciśnij jednocześnie przyciski ▲ i ▼ przez 10 sekund. Centrala sterująca automatycznie przejdzie w tryb gotowości i RESET do menu P8 zostanie zakończony.

FUNKCJE MENU

P9 • Drzwi serwisowe

01 • Naciśnij przycisk **M** przez 4 sekundy, aby wejść do menu programowania.
02 • Na wyświetlaczu pojawi się P1 i naciśnij kilkakrotnie przyciski ▲ i ▼, aż wyświetli się P9. 03 • Naciśnij klawisz **M** jeden raz, aby uzyskać dostęp do tego podmenu.
04 • Na wyświetlaczu pojawi się wartość E0 lub E1, która identyfikuje opcję, w której centrala jest skonfigurowana. Użyj klawiszy ▲ lub ▼, aby ustawić żądaną opcję.
05 • Naciśnij jeden raz klawisz **M**, aby zapisać tę opcję.
06 • Centrala sterująca przechodzi w tryb czuwania (- -) i konfiguracja jest zakończona.

Funkcjonalność • Opcja E0 wyłącza korzystanie z tej funkcji, gdy opcja E1 ją aktywuje. Gdy funkcja jest aktywna, brama otwiera się / zamyka, gdy drzwi serwisowe są zamknięte lub fotokomórki bocznej bramy segmentowej nie są przerywane.
Po otwarciu drzwi serwisowych centrala sterująca odrzuca każdy ruch otwierania lub zamykania. Jeżeli drzwi serwisowe otwierają się podczas dowolnego manewru bramy, brama zatrzymuje się natychmiast.
Jeśli fotokomórki zostaną przerwane podczas manewru zamykania, napęd zatrzyma się natychmiast, ale jeśli nastąpi podczas manewru otwierania, zatrzyma się i odwróci (zamknie) na 1 sekundę.

PROGRAMOWANIE NADAJNIKÓW

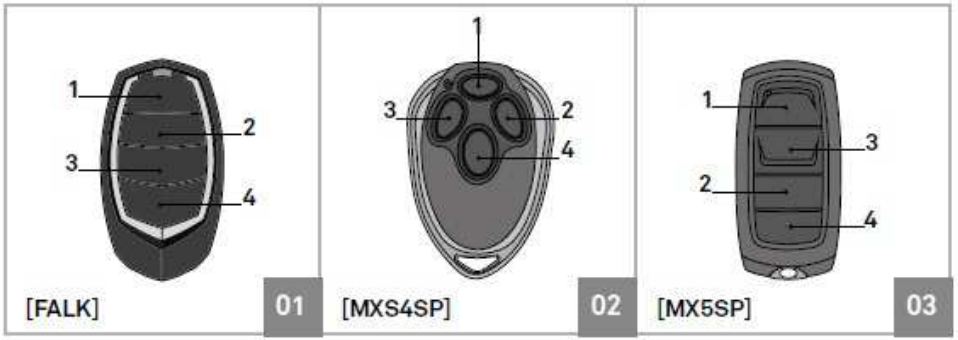

• Konfiguracja standardowa

01 • W trybie gotowości (- -) naciskaj przycisk **T**, aż na wyświetlaczu pojawi się **SU**.
02 • Naciśnij dwukrotnie żądany klawisz nadajnika, aby skonfigurować, aż silnik zacznie się poruszać.
Uwaga • Powtórz te kroki, gdy chcesz skonfigurować nowe nadajniki.

• Konfiguracja poprzez już skonfigurowane nadajniki

Gdy istnieje już skonfigurowany nadajnik, można go użyć do otwarcia pamięci centrali sterującej na odległość w celu skonfigurowania nowych nadajników. Umożliwia to łatwą konfigurację bez konieczności bezpośredniego dostępu do silnika.
01 • W trybie gotowości (- -) naciskaj przyciski 3 i 4 z już skonfigurowanego nadajnika, aż diody LED zaczną migać. Teraz zwolnij wciśnięte przyciski.
02 • Naciśnij przycisk nowego nadajnika, aby skonfigurować, aż automatyka zacznie się poruszać.
Uwaga .1 • Powtórz te kroki, gdy chcesz skonfigurować nowe nadajniki.
Uwaga .2 • Tę funkcję można włączyć lub wyłączyć za pomocą menu P7 (str. 10.A).

• Usuwanie wszystkich nadajników z pamięci

01 • W trybie gotowości (- -) naciśnij klawisz **T** przez 10 sekund, aż na wyświetlaczu pojawi się symbol **DL**.

Centrala sterująca ma maksymalną pojemność 30 nadajników i akceptuje tylko nadajniki Motorline ze zmiennym kodem !

OGRANICZNIK OTWARCIA

Napęd potrzebuje ogranicznika mechanicznego w otwarciu i zamknięciu, aby zawsze kontrolować kursy. Podczas zamykania, podłoże będzie ogranicznikiem dla bramy, ale w manewrach otwierania konieczne jest utworzenie ogranicznika na stalowej szynie, aby zapewnić, że wózek zawsze zatrzyma się we właściwym miejscu.

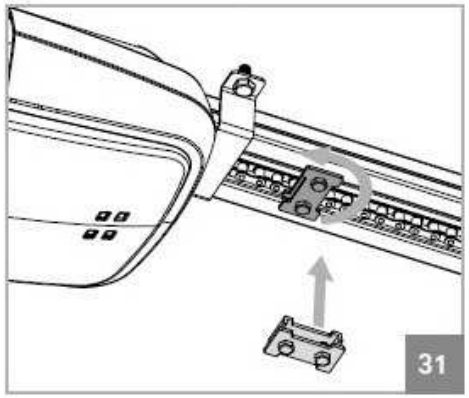

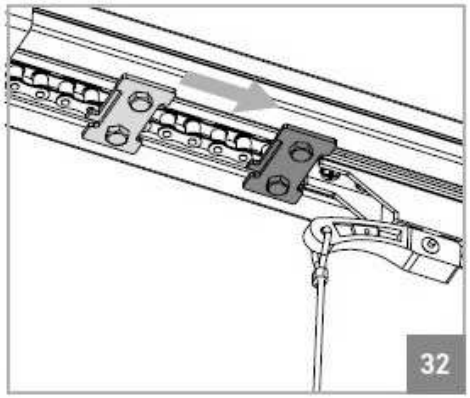

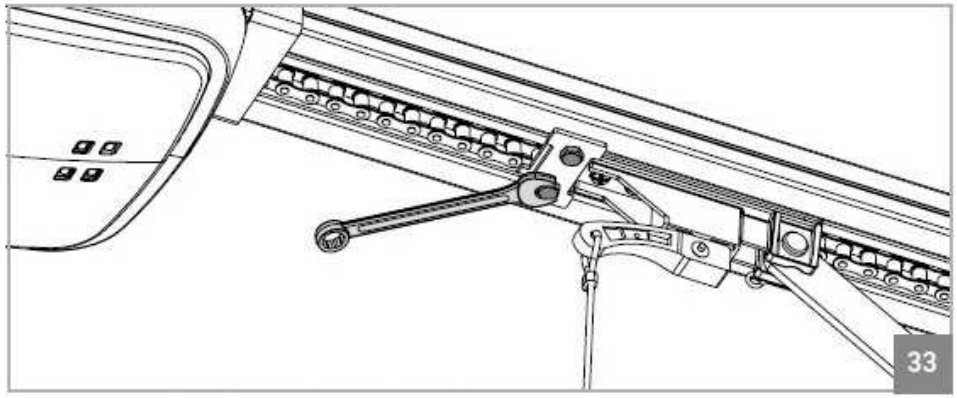

- Aby zainstalować ogranicznik otwarcia, połóż go na szynie, jak pokazano na rysunku 31 Jedna płytka ogranicznika musi być na zwenątrz listwy, a druga wewnątrz, aby po przykreceniu ich, ogranicznik był stabliny w profilu.
- Przy całkowicie otwartych drzwiach pchnij zatyczkę, dopóki nie dotknie wózka (32).
- Przykręć dwie śruby, aby przytrzymać ogranicznik w tym dokładnym położeniu (33).

NACIĄGANIE ŁAŃCUCHA

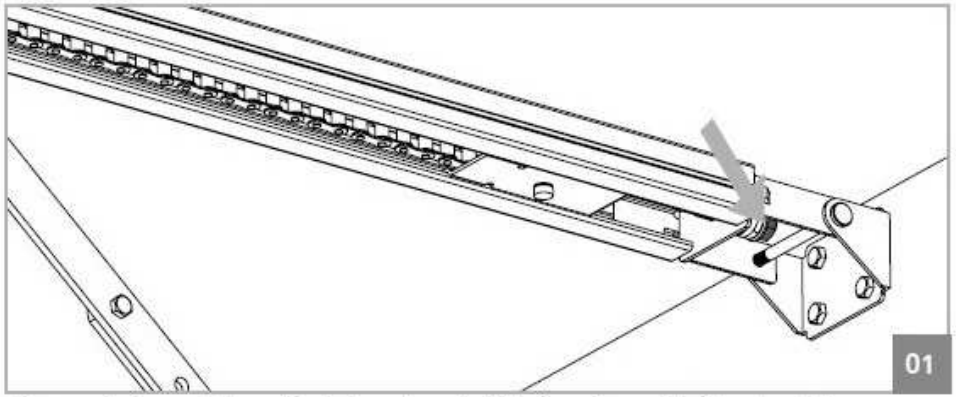

Aby uzyskać prawidłową funkcję automatyki, łańcuch musi być bardzo dobrze wyregulowany. W tym celu wystarczy dokręcić lub poluzować nakrętkę na powyższym rysunku za pomocą klucza, który rozciąga lub naciąga łańcuch. Łańcuch nie może być zbytnio naciągnięty, może się zablokować i uszkodzić koło zębate i silnik, ani też nie będzie luźny do punktu, w którym powstanie ugięcie w środku i wyjdzie z szyny.

UWAGA: Napinacz sprężyny nigdy nie powinien być w pełni ściśnięty, ponieważ oznacza to, że ma maksymalne napięcie!

KONSERWACJA

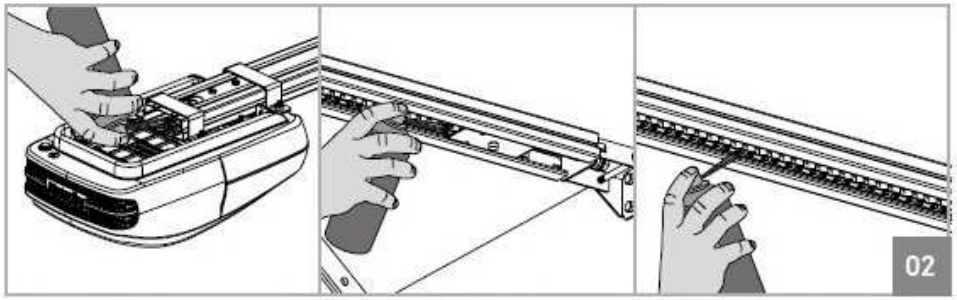

Jedyne wymagane czynności konserwacyjne to smarowanie automatu i osi ruchu szyny. Koła zębate na obu końcach szyn, jak również ich łożyska i łańcuch powinny być smarowane co najmniej raz w roku.

07. DIAGNOZA

POŁĄCZENIE SILNIKA Z AKUMULATOREM 24

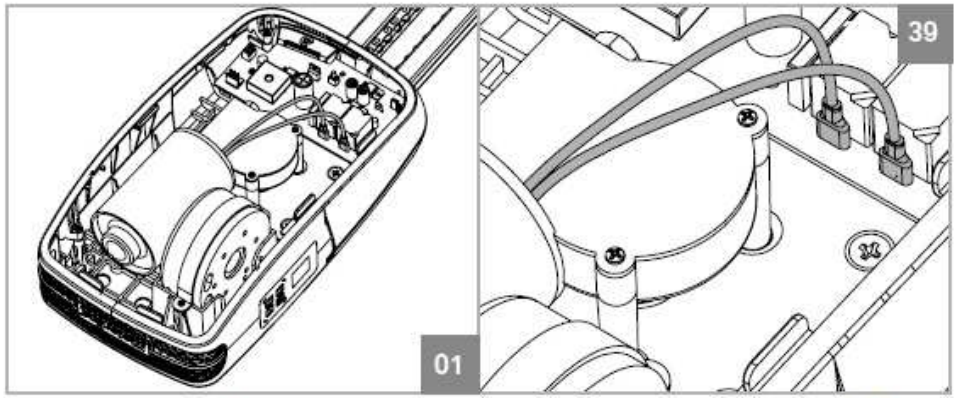

W przypadku awarii lub usterki napędu należy wykryć element awaryjny (silnik lub centrala). Aby to zrobić, należy przetestować silnik bezpośrednio podłączony do źródła zasilania 24V DC.
Po prostu odłącz dwa kable silnika (zacienione na obrazku 39), które łączą się z centralą i podłącz je bezpośrednio do akumulatora 24 V DC, jak widać na obrazie 40.

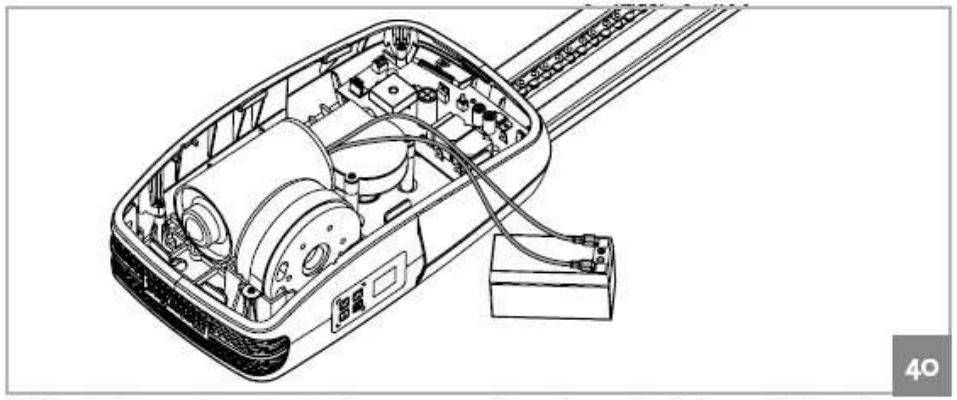

Kable silnikowe nie mają określonego sposobu połączenia. Jedyna różnica polega na tym, że jeśli podłączysz silnik w jeden sposób, obróci się on w jednym kierunku, a jeśli podłączysz przewody odwrotnie, obróci się w przeciwnym kierunku.

08. ROZWIĄZYWANIE PROBLEMÓW

KODY BŁĘDÓW NAPĘDU

BŁĄD	OPIS BŁĘDU	PRZYCZYNA	ROZWIĄZANIE PROBLEMU
BŁĄD ENKODERA	• Centrala sterująca nie odbiera informacji kodera zainstalowanego na silniku.	• Wtyczka enkodera	• Upewnij się, że wtyczka jest całkowicie włożona.
		• Silnik nie działa, a enkoder nie skanuje.	• Sprawdź akumulatorem czy silnik działa.
		• Enkoder nie działa / jest wyłączony.	• Przetestuj na nowym
		• Centrala sterująca nie wysyła sygnału do płyty głównej.	• Przetestuj na nowej centrali
		• Centrala sterująca nie wysyła mocy do silnika.	• Przetestuj na nowej centrali
PEŁNA PAMIĘĆ	• Nie można zaprogramować nowych pilotów zdalnego sterowania (# 31).	• Pamięć pełna (30 nadajników)	• W przypadku nieużywania zapamiętanych pilotów, wyczyść istniejącą pamięć. • Jeśli masz 30 zaprogramowanych nadajników i chcesz dodać więcej, zainstaluj zewnętrzny odbiornik (MRSSP).
NADMIERNY CZAS PRACY	• Silnik przestaje działać. Podczas programowania nie zapisuje przebiegu.	• Silnik pracuje dłużej niż 1 minutę w trybie ciągłym.	• Silnik nie obsługuje czasu pracy przekraczającego 1 minutę. W przypadku próby wykonania programu przekraczającego 1 minutę, nie zostanie on zapisany. Przeprogramuj ponownie bez przekraczania 1 minuty.
BŁĄD KURSU	• Próbujesz zaprogramować zamknięcie przed otwarciem. • Zainstalowany silnik szyn stalowych (CF) z szynami aluminiowymi (CA) lub odwrotnie (silnik CA z szyną CF) • Sprawdź, czy naciskając strzałkę ▲ drzwi się podniosły, a na wyświetlaczu pojawi się OP. • Sprawdź, czy naciskając strzałkę ▼ drzwi są opuszczane, a wyświetlacz pokazuje CL.		• Zamień czerwony przewód za pomocą czarnego przewodu silnika.
NADMIERNE OBCIĄŻENIE	• Nadmierne obciążenie silnika spowodowane nadmiernym obciążeniem bramy. • Za dużo wysiłku. Podczas programowania silnika (czas pracy, menu P1), brama zbyt mocno naciskała na blokadę otwierającą lub na podłogę.		• Ponownie zaprogramuj kurs bez nadmiernego obciążenia na stopery.
NIE PODŁĄCZONE FOTOKOM.	• Fotokomórki są aktywne, ale nie są podłączone do napędu.		• Sprawdź połączenie fotokomórek z napędem.
AWARIA PŁYTY STERUJACEJ	• Płyta sterująca wykryła awarię zasilania.		• Sprawdź wszytskie połączenia i upewnij się, że przewody są dobrze podłączone.

Błąd pojawia się na wyświetlaczu przez 5 sekund.

08. ROZWIAZYWANIE PROBLEMÓW

INSTRUKCJA KOŃCOWA UZYTKOWNIKA

INSTRUKCJA DLA INSTALATORA

Problem	Procedura	Zachowanie	Procedura II	Prawdopodobna przyczyna problemu
• Silnik nie pracuje	• Upewnij się że masz zasilanie 230V podłączone do automatyki i czy bezpiecznik działa prawidłowo	• Nadal nie działa	• Skonsultuj sie z dzialem technicznym MOTORLINE	1 • Zdejmij górną pokrywę silnika; 2 • Zmierzyć moc wyjściową transformatora 24 V, aby wykryć lokalizację usterki; A) Jest 24V: 1 • Upewnij się, że centrala zasila silnik, aby wykryć, czy usterka znajduje się w silniku, czy w środku. Wymień uszkodzony komponent lub wyślij do diagnozy i naprawy. B) Nie ma napięcia 24V: 1 • Sprawdź wejście transformatora 230V. Jeśli możesz zmierzyć 230V na wejściu problemem jest transformator. Jeśli nie, problemem jest sam bezpiecznik, kable elektryczne lub prąd elektryczny. Sprawdź wszystkie systemy.
	• Upewnij się że drzwi serwisowe są zamknięte	• Nadal nie działa	• Skonsultuj sie z dzialem technicznym MOTORLINE	1 • Uruchom z nadajnika w celu otwarcia i sprawdzenia zachowania diód LED. 2 • Jeśli miga dwa razy, oznacza to, że połączenie z fotokomórkami powoduje problemy. Sprawdź wszystkie połączenia obwodów fotokomórek. 3 • Jeśli miga trzy razy, oznacza to, że połączenie z drzwiami serwisowymi ma problemy. Sprawdź wszystkie obwody przyłączeniowe drzwi.
• Silnik nie rusza, ale słychać że działa	• Odblokować silnik i przesunąć bramę ręcznie aby sprawdzić czy nie występują problemy mechaniczne na bramie.	• Brama zablokowana ?	• Skontaktuj się z instalatorem bramy	1 • Sprawdź wszystkie osie ruchu i systemy ruchu powiązane z bramą i napędem (szyny, koła pasowe, śruby, zawiasy itp.). Aby znaleźć problem. Upewnij się również, że sprężyny są w dobrym stanie i są w stanie utrzymać bramę.
		• Brama porusza się łatwo ?	• Skontaktuj sie z dzialem technicznym MOTORLINE.	1 • Wyłączyć silnik centralny i sprawdzić, podłączony bezpośrednio do akumulatora 24 V, aby znaleźć usterkę (patrz strona 12.B) 2 • Jeśli silnik działa, problem leży w centrali. Wyciągnij ją i wyślij do serwisu technicznego MOTORLINE w celu diagnozy; 3 • Jeśli silnik nie działa, należy go wyjąć i wysłać do serwisu technicznego MOTORLINE w celu diagnozy.
• Silnik otwiera bramę ale jej nie zamyka	1 • Sprawdź, czy nie ma żadnej przeszkody z przodu na fotokomórkach 2 • Sprawdź, czy fotokomórki działają. Połóż rękę przed linią podczerwieni i sprawdź, czy przekaźnik wydaje dźwięk. 3 • Sprawdź, czy którekolwiek z urządzeń sterujących bramy (przycisk, wideodomofon itp.) Są zablokowane i wysyłają stały sygnał; UWAGA • Przy otwartej bramie, jeśli zlecisz zamknięcie i masz przeszkodę przed fotokomórkami, diody LED mignął dwa razy. Podczas zamykania, jeśli odwróci się w celu wykrycia, mignął raz.	• Brama się otworzyła, ale się nie zamknęła.	• Skontaktuj sie z dzialem technicznym MOTORLINE.	1 • Upewnij się, że wyświetlacz i lampy LED są podłączone i czy jest w nich zasilanie; 2 • Sprawdź, czy fotokomórki są zasilane z centrali sterującej. Jeśli nie, sprawdź bezpiecznik (patrz strona 14); 3 • Przejdź do menu na wyświetlaczu i wyłącz fotokomórki i drzwi serwisowe; 4 • Spróbuj zamknąć; A) Zamknięte: 1 • Problem dotyczy jednego z tych dwóch systemów. Aktywuj fotokomórki i upewnij się, że brama się zamyka. Jeśli się zamknie, problem pojawi się na drzwiach serwisowych. Aktywuj go z menu i spróbuj zamknąć bramę, aby mieć pewność. B) Nie zamyka: 1 • Problem występuje w silniku lub w centrali. Podaj kolejność zamykania bramy podczas pomiaru mocy wyjściowej z centrali do silnika. Jeśli masz 24V, centrala działa, a problem tkwi w silniku. 2 • Jeśli nie ma zasilania, problem pozostaje w centrali.
• Silnik nie robi pełnego cyklu	• Odblokować silnik i przesunąć bramą ręcznie, aby sprawdzić, czy na bramie nie występują problemy mechaniczne.	• Brama zablokowana ?	• Skontaktuj się z instalatorem bramy	1 • Sprawdź wszystkie osie ruchu i systemy ruchu powiązane z bramą i napędem (szyny, koła pasowe, śruby, zawiasy itp.). Aby znaleźć problem. Upewnij się również, że sprężyny są w dobrym stanie i są w stanie utrzymać bramę.
		• Brama porusza się łatwo ?	• Skontaktuj sie z dzialem technicznym MOTORLINE.	1 • Sprawdź, czy testy bramy zostały dobrze wykonane; 2 • Zmień siłę w menu P2, aż silnik przesunie bramę bez zmiany kierunku; 3 • Ta regulacja musi być wykonana tak, aby brama podczas napotykania przeszkody odwracała jego kierunek; 4 • Jeśli nawet przy maksymalnej mocy (F9) problem nadal występuje, przetestować silnik bezpośrednio podłączony do akumulatora 24 V, aby sprawdzić, czy ma on siłę, aby całkowicie otworzyć / zamknąć drzwi; 5 • Zmień siłę w menu P2, aż silnik przesunie bramę bez zmiany kierunku;

09. POŁĄCZENIA CENTRALI
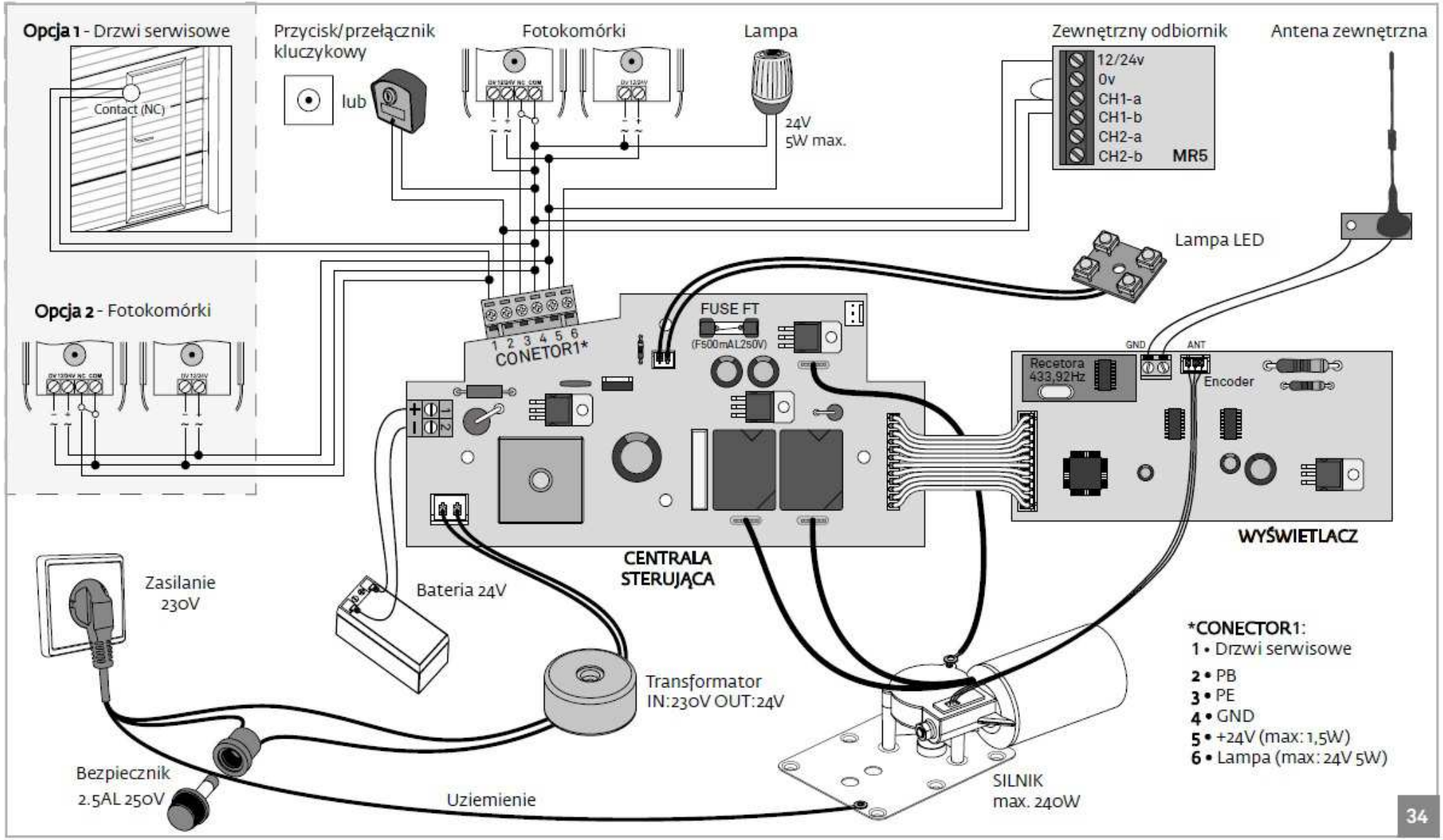
CENTRALA STEROWANIA ROSSO EVO